EWDL560

КОЛЕСНЫЙ БУЛЬДОЗЕР

МОЩНОСТЬ ДВИГАТЕЛЯ
418 кВт

СНАРЯЖЕННАЯ МАССА
50 т

ОБЪЕМ ОТВАЛА
10 м³

ТЯГОВОЕ УСИЛИЕ
390 кН

ГПБ КОМПЛЕКТ / ESTAR

EWDL560

КОЛЕСНЫЙ БУЛЬДОЗЕР

ОБЩИЕ ТЕХНИЧЕСКИЕ ХАРАКТЕРИСТИКИ

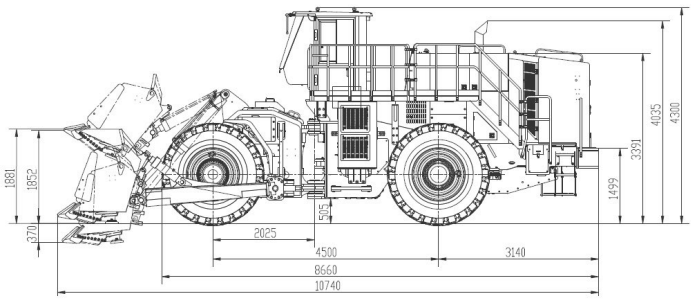

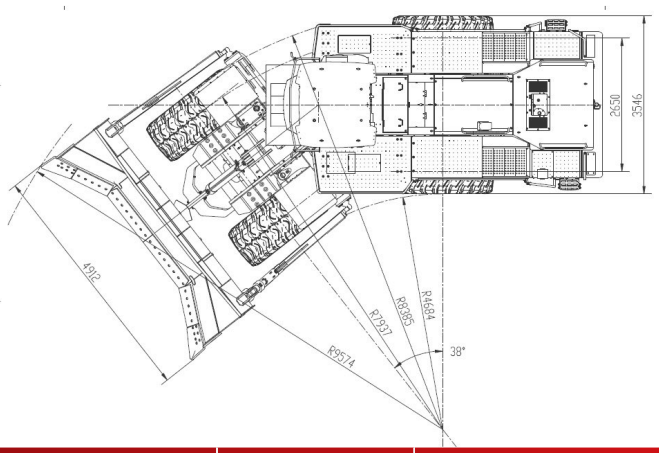

КАТЕГОРИЯ	ПАРАМЕТР	ЕДИНИЦА ИЗМЕРЕНИЯ	ПАРАМЕТРЫ
ОСНОВНЫЕ ПАРАМЕТРЫ	Снаряженная масса	кг	50 000
	Объем отвала	м³	10
	Размер отвала	мм	4 912 × 1 852
	Масса отвала	кг	5 061
	Колесная формула	тип	4 × 4
	Минимальный радиус поворота по колесу	мм	8 385
	Колесная база	мм	4 500
	Ширина колеи	мм	2 650
	Клиренс	мм	505
	Максимальный угол поворота	°	38
	Габаритные размеры Д×Ш×В	мм	10 740 × 4 912 × 4 300
ПАРАМЕТРЫ ДВИГАТЕЛЯ	Двигатель	тип	Дизельный 6 цилиндров
	Рабочий объем	л	19
	Мощность двигателя	кВт / об/мин	418 / 2 000
	Максимальный крутящий момент	Нм / об/мин	2 644 / 1 500
РАБОЧИЕ ПАРАМЕТРЫ	Максимальный преодолеваемый подъем	°	25
	Передняя ось	/	Фиксированная
	Задняя ось	/	Качающаяся ±10,2°
	Глубина копания отвала	мм	370
	Максимальный боковой уклон отвала	мм	1 230
	Высота подъема отвала	мм	1 852
	Тяговое усилие	кН	390
	Скорость движения, вперед/назад	км/ч	6,7 / 11,7 / 19,4 / 32,5
	Типоразмер шин	/	35/65R33

ГПБ КОМПЛЕКТ / ESTAR
8 800 500 05 25 / ESTAR@GPBCOM.RU

ESTAR, ровно как использованные в настоящей публикации элементы фирменного стиля и стиля оформления продуктов, не могут использоваться без соответствующего разрешения. Материалы и технические характеристики могут быть внесены изменения без предварительного уведомления. Машины, изображенные на фотографиях, могут быть оснащены оборудованием, не входящим в стандартную комплектацию.